LITTORA 200 ICW8

Fiche produit

Compact et performant, ce haut-parleur 2 voies est parfait pour couvrir tous les espaces exposés à des contraintes environnementales. Sa conception originellement dédiée à une application en milieu marin lui confère une longévité et une robustesse sans faille, le tout en respectant les exigences acoustiques de Focal qui font référence dans le monde. Dans le yachting, les espaces humides ou les extérieurs, Littora 200 ICW8 délivre un grave généreux, il est le compromis parfait pour une utilisation intense et une intégration discrète.

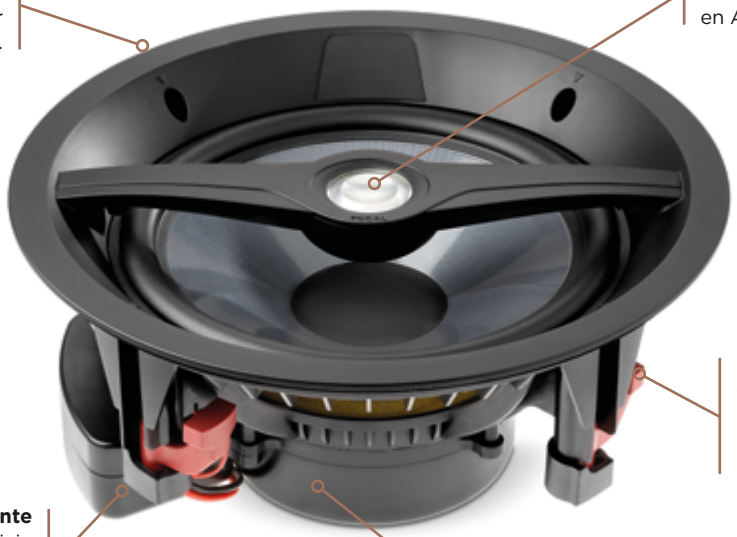

Étanchéité renforcée
Joint EVA surmoulé à l'arrière du haut-parleur pour une pose sans silicone.

Tweeter à large dispersion
Le tweeter à dôme « M » en Aluminium.

Fixation rapide et fiable
Grâce au système de fixation multipoints, les vibrations ne sont plus un problème et les risques de chutes éliminés.

Signature sonore polyvalente
Le haut-parleur bénéficie de deux filtrages optimisés pour une installation en intérieur ou en extérieur.

Connexion étanche
Un connecteur étanche DT06-2S permet une connexion fiable, rapide et sécurisée. Le démontage est également facilité.

Points clés

- Grande puissance admissible
- Développé en France
- Étanchéité certifiée IP65
- Grille en aluminium blanche prête à peindre pour une personnalisation sans limite
- Faible profondeur d'encastrement

Spécifications techniques

Type d'enceinte	LITTORA 200 ICW8
Diamètre	8"
Puissance d'amplificateur recommandée	25 - 150 W
Impédance nominale	8 Ω
Impédance minimale	4,2 Ω à 150 Hz
Sensibilité (2,83 V/1 m)	90 dB
Bande passante	48 Hz - 28 kHz
Passe-haut, pente	70 Hz, 24 dB/Oct - 70 Hz, 24 dB/Oct
Volume de la boîte fermée 1, F -3dB	10 L, 72 Hz
Volume de la boîte fermée 2, F -3dB	8 L, 76 Hz
Air libre, F -3dB	70 Hz
Tweeter	Aluminium à dôme "M"
Certification IP	IP65 (ASTMB117)
Réglage de filtre	Indoor/Outoor switch
Grille	Aluminium prête à peindre
Résistance UV	Oui (ASTMG53)
Températures d'utilisation	-25°C à 90°C
Nombre de points de fixation	4
Connecteur	Etanche DT06-2S
Profondeur d'encastrement	113 mm
Certifications	ROHS, ROHS 2, ROHS CHINE, REACH
Poids	3,5 kg
Réglages recommandés pour les amplificateurs DSP :	
Seuil du limiteur recommandé	12,1V RMS
Temps d'attaque du limiteur recommandé	0 ms
Temps de relâchement du limiteur recommandé	150 ms
Filtre passe-haut recommandé	50 Hz Linkwitz-Riley 12 dB/octave

Encombrement (mm)

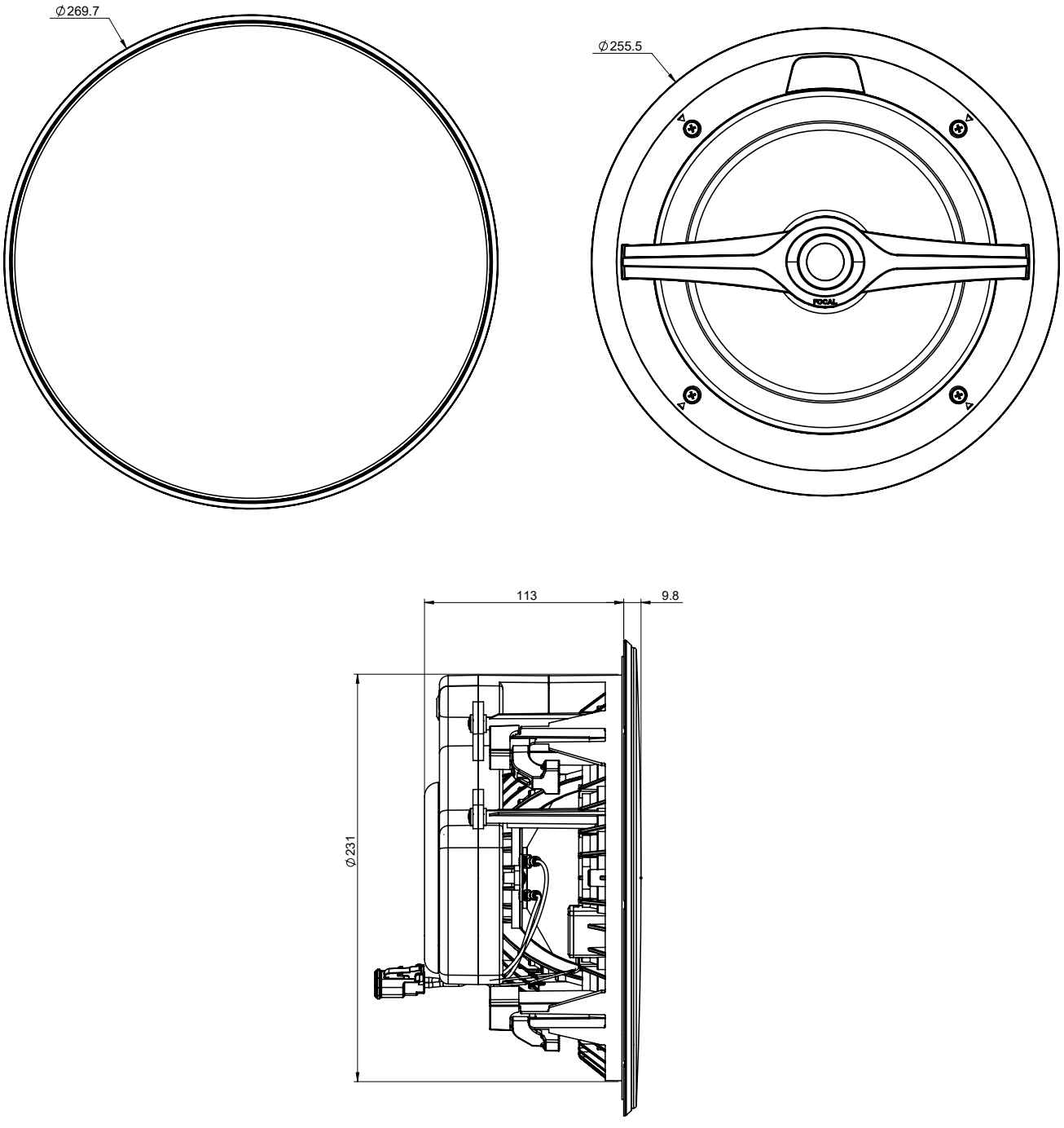

Mesures Directivité

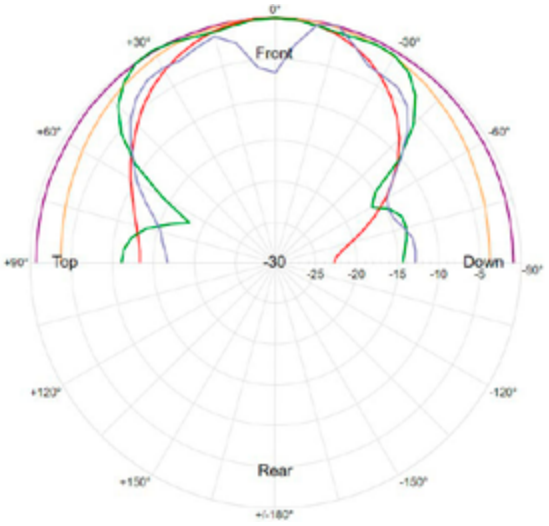

Curve	Freq
	500.00
	1.00K
	2.00K
	4.00K
	8.00K

Réponse en fréquence

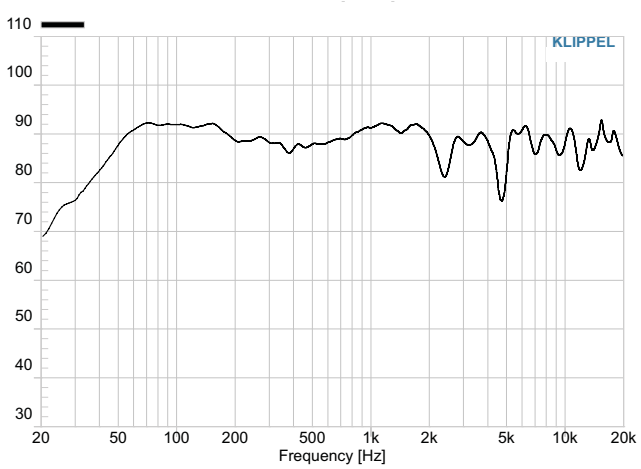

Littora 200 ICW8 Tableau de calcul des niveaux

Littora 200 ICW8	Sensibilité nominale		90 dB
Puissance/Distance	1 m	2 m	5 m
1 W (2,83 V)	90 dB	84 dB	76 dB
20 W (12,6 V)	103 dB	97 dB	89 dB
50 W (20 V)	107 dB	101 dB	93 dB
100 W (28,3 V)	110 dB	104 dB	96 dB

Récapitulatif	125 Hz	250 Hz	500 Hz	1 kHz	2 kHz	4 kHz	8 kHz
NPA (2,83 V/1 m)(dB)	91	90	90	90	89	90	91
Angle d'ouverture à -6 dB	180°	180°	180°	180°	120°	60°	100°