LITTORA 200 ICW6

Fiche produit

Compact et performant, ce haut-parleur 2 voies est parfait pour couvrir tous les espaces exposés à des contraintes environnementales. Sa conception originellement dédiée à une application en milieu marin lui confère une longévité et une robustesse sans faille, le tout en respectant les exigences acoustiques de Focal qui font référence dans le monde. Dans le yachting, les espaces humides ou les extérieurs, Littora 200 ICW6 est le choix de référence pour une intégration discrète et une large couverture sonore.



Points clés

- Grande puissance admissible
- Développé en France
- Étanchéité certifiée IP65
- Grille en aluminium blanche prête à peindre pour une personnalisation sans limite
- Faible profondeur et petit diamètre d'encastrement

Spécifications techniques

Type d'enceinte	LITTORA 200 ICW6
Diamètre	6.5"
Puissance d'amplificateur recommandée	25 - 130 W
Impédance nominale	8 Ω
Impédance minimale	4,2 Ω à 150 Hz
Sensibilité (2,83 V/1 m)	89 dB
Bande passante	65 Hz - 28 kHz
Passe-haut, pente	80 Hz, 24 dB/Oct - 80 Hz, 24 dB/Oct
Volume de la boîte fermée 1, F -3dB	8 L, 77 Hz
Volume de la boîte fermée 2, F -3dB	6 L, 80 Hz
Air libre, F -3dB	74 Hz
Tweeter	Aluminium à dôme "M"
Certification IP	IP65 (ASTMB117)
Réglage de filtre	Indoor/Outoor switch
Grille	Aluminium prête à peindre
Résistance UV	Oui (ASTMG53)
Températures d'utilisation	-25°C à 90°C
Nombre de points de fixation	4
Connecteur	Etanche DT06-2S
Profondeur d'encastrement	95,5 mm
Certifications	ROHS, ROHS 2, ROHS CHINE, REACH
Poids	2,6 kg
Réglages recommandés pour les amplificateurs DSP :	
Seuil du limiteur recommandé	8,6V RMS
Temps d'attaque du limiteur recommandé	0 ms
Temps de relâchement du limiteur recommandé	150 ms
Filtre passe-haut recommandé	50 Hz Linkwitz-Riley 12 dB/octave

Encombrement (mm)

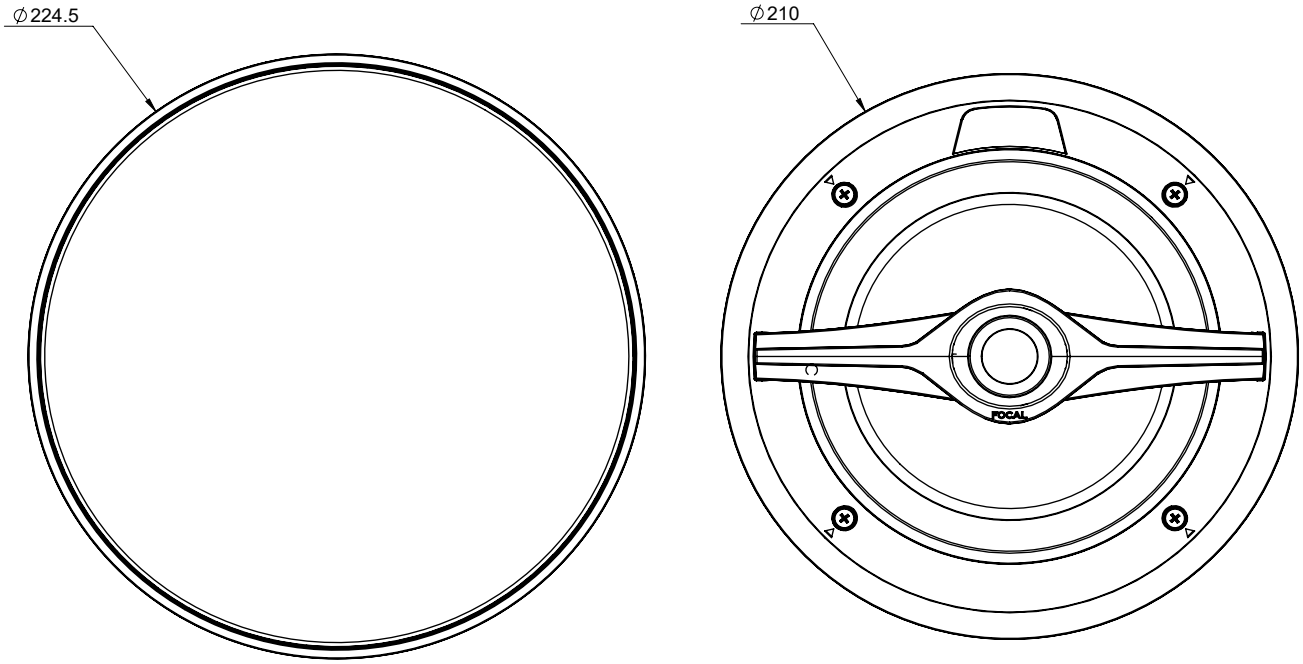

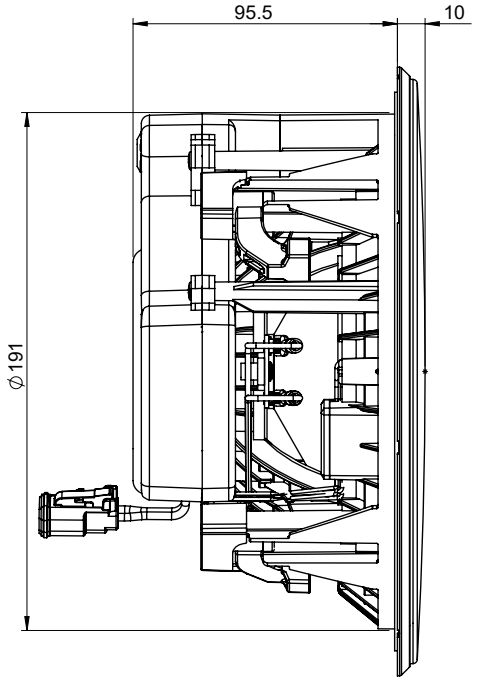

Mesures Directivité

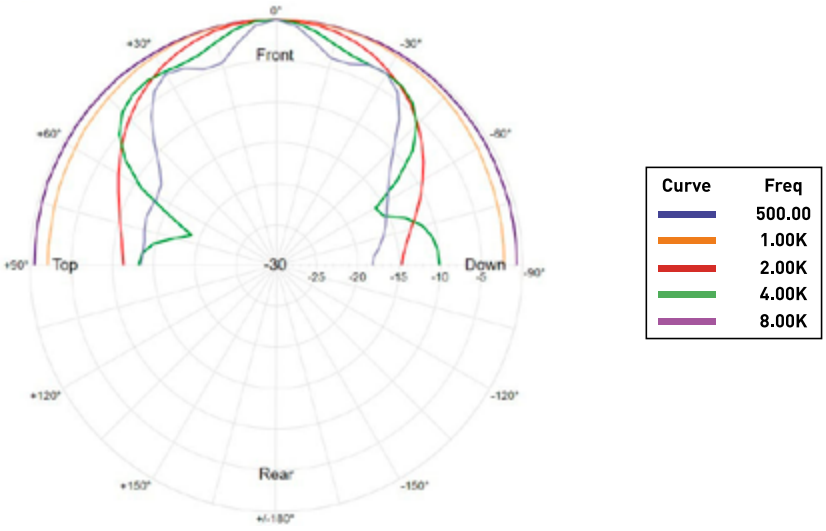

Réponse en fréquence

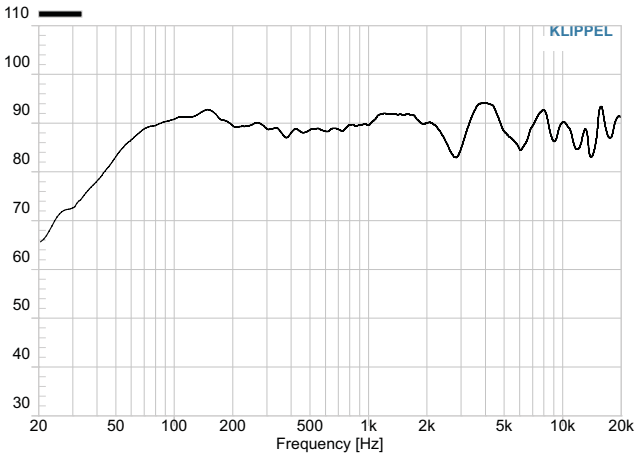

Littora 200 ICW6 Tableau de calcul des niveaux

Littora 200 ICW6	Sensibilité nominale		89 dB
Puissance/Distance	1 m	2 m	5 m
1 W (2,83 V)	89 dB	83 dB	75 dB
20 W (12,6 V)	102 dB	96 dB	88 dB
50 W (20 V)	106 dB	100 dB	92 dB
100 W (28,3 V)	109 dB	103 dB	95 dB

Récapitulatif	125 Hz	250 Hz	500 Hz	1 kHz	2 kHz	4 kHz	8 kHz
NPA (2,83 V/1 m)(dB)	90	89	89	90	87	88	89
Angle d'ouverture à -6 dB	180°	180°	180°	180°	120°	60°	100°